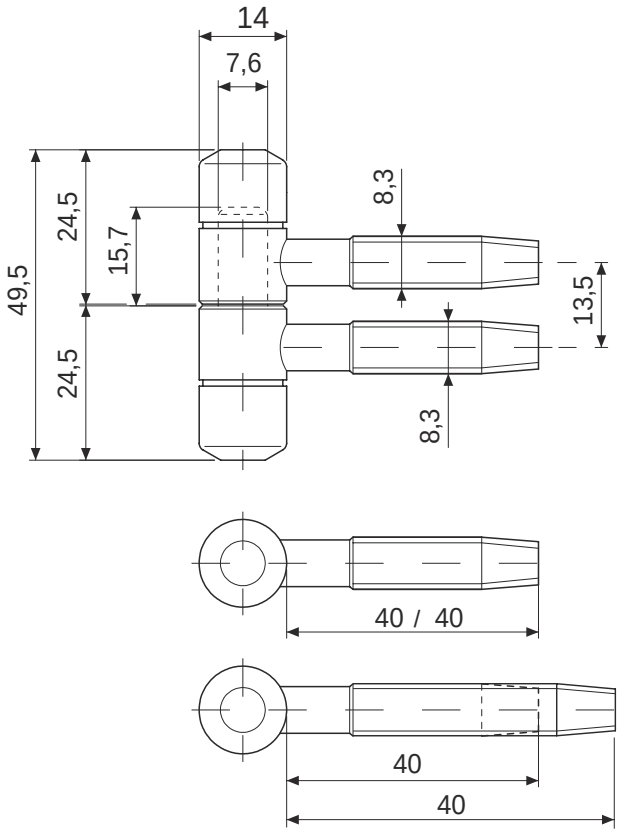

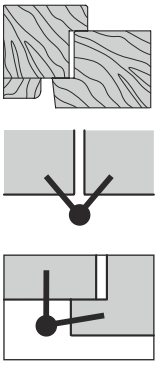

					Петля ввертная Apecs 19-14		
						Лист 1	*Листов 1*