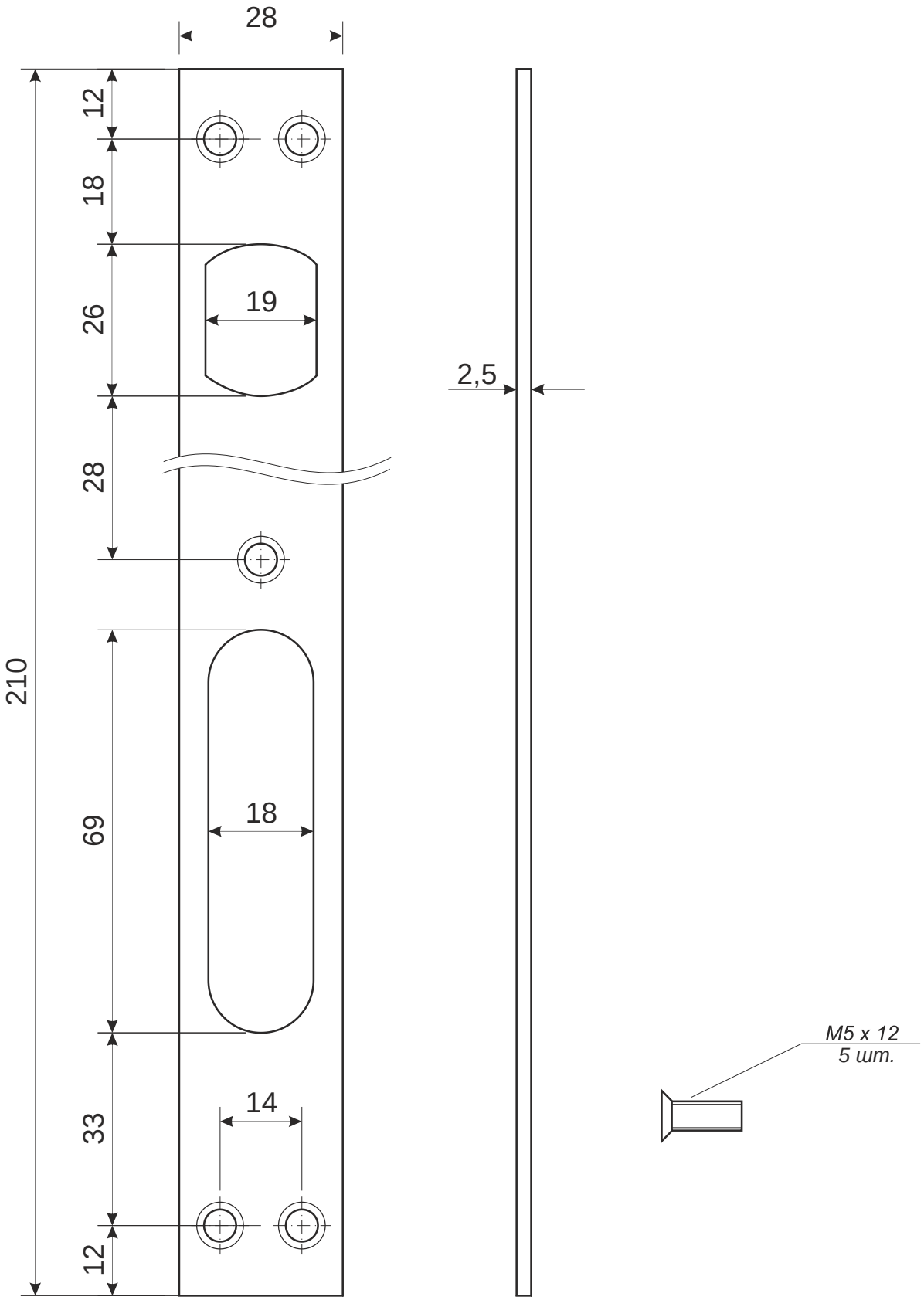

				Ответная планка Apecs BP-5200		
					Лист 1	*Листов 1*